BATCH FEED OPERATING INSTRUCTIONS

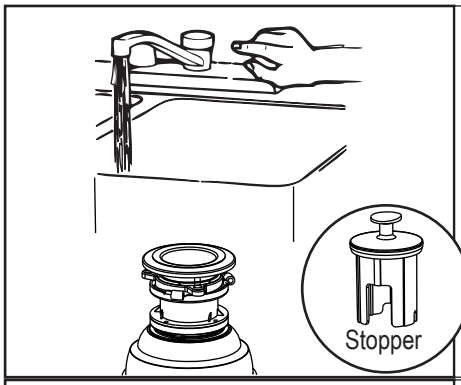

1. Turn on a medium flow of cold water after sink stopper has been removed.

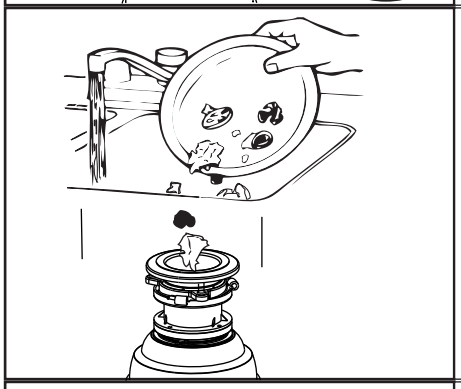

2. Scrape food waste down into the disposer.

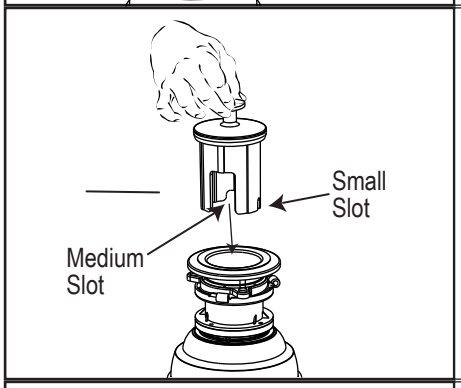

3. Insert stopper into the disposer to switch the disposer on. One of the two small slots in stopper base must line up with switch plunger located inside the neck of the disposer. Push down firmly. Run disposer with water for 25 seconds after shredding stops. This assures that all waste is thoroughly flushed through trap and drain.

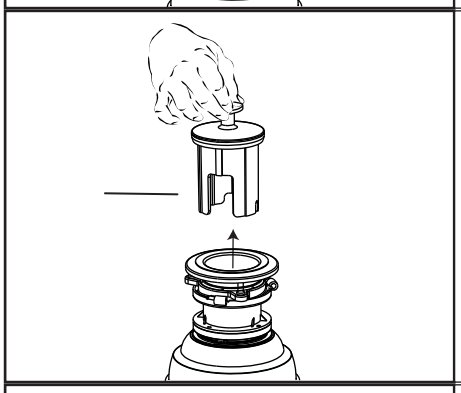

4. Lift/Remove stopper to shut off the disposer and turn off water.

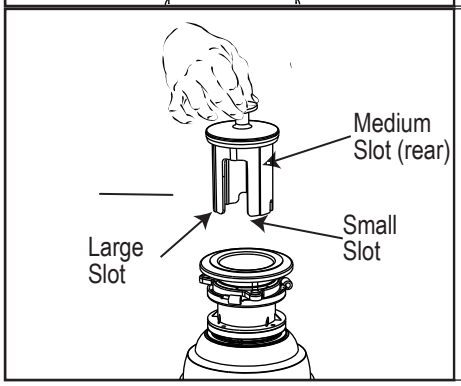

5. To fill sink, insert stopper so that **large slot** lines up with switch plunger. Stopper can now be pushed down to seal sink without actuating disposer.

   When medium sized slot in stopper base is lined up with the switch plunger, water can drain, but tableware, etc., cannot be accidentally dropped into disposer. We recommend leaving the stopper in this position when not in use.

DIMENSIONS

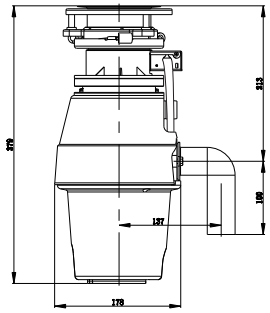

Mid Duty

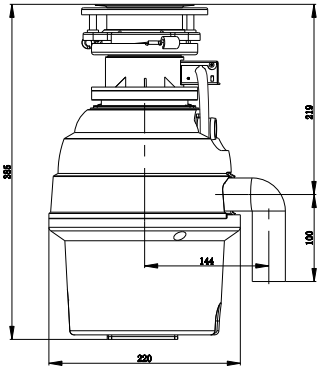

Heavy Duty

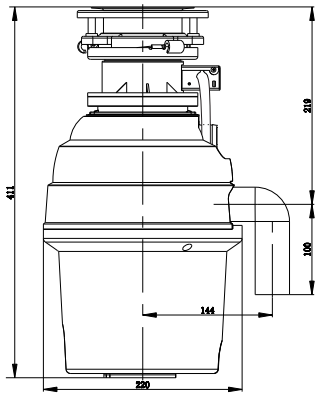

Deluxe

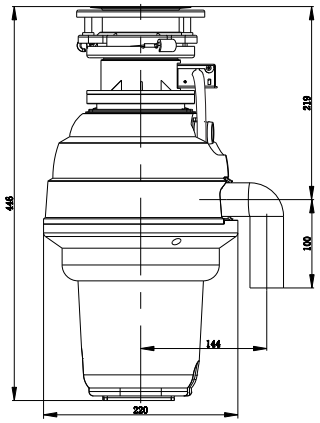

Premium

MODE D'EMPLOI EN CHARGEMENT DISCONTINU

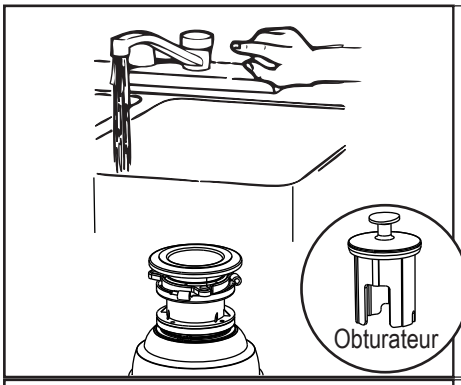

1. Retirez le bouchon d'évier et faites couler l'eau froide.

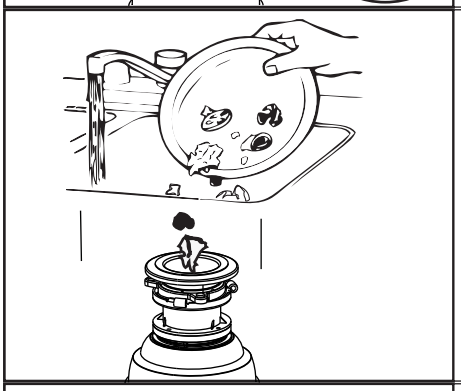

2. Jetez les déchets alimentaires dans le broyeur.

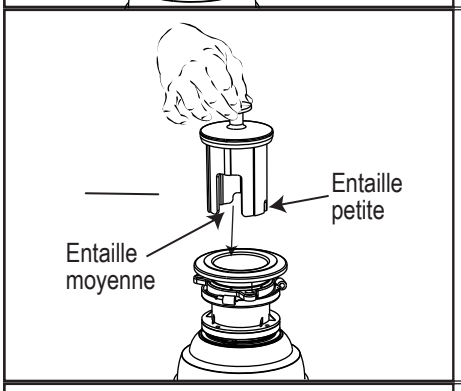

3. Insérez l'obturateur dans le broyeur pour le faire démarrer. Alignez une des deux petites entailles de la base de l'obturateur avec le piston interrupteur situé dans le col du broyeur. Insérez fermement. Une fois le déchiquetage terminé, laissez fonctionner le broyeur pendant 25 secondes en faisant couler l'eau. Ceci assurera l'évacuation de tous les déchets.

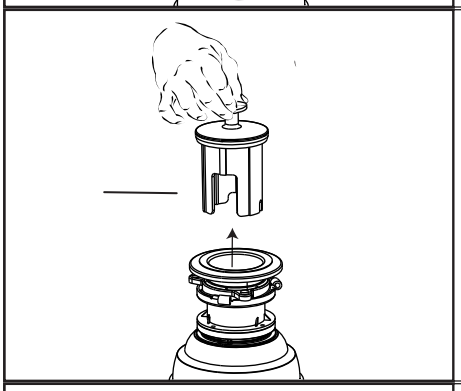

4. Soulevez ou retirez l'obturateur pour éteindre le broyeur et fermez l'eau.

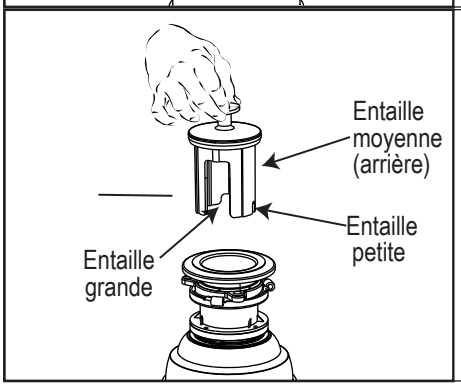

5. Pour remplir l'évier, insérez l'obturateur en alignant la grande entaille avec le piston interrupteur.Poussez l'obturateur de façon à boucher l'évier sans faire démarrer le broyeur.

   Le fait d'aligner l'entaille moyenne avec le piston interrupteur permettra l'écoulement de l'eau tout en empêchant la chute accidentelle d'objets dans le broyeur. Nous vous recommandons de laisser l'obturateur dans cette position lorsque vous n'utilisez pas le broyeur.

DIMENSIONS

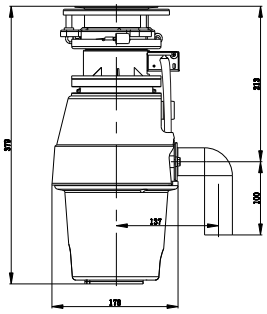

Mid Duty

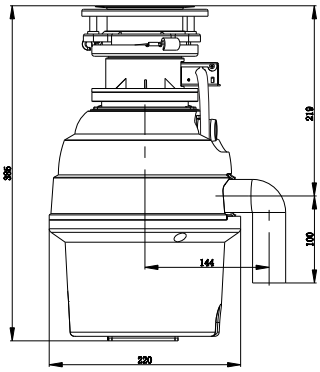

Heavy Duty

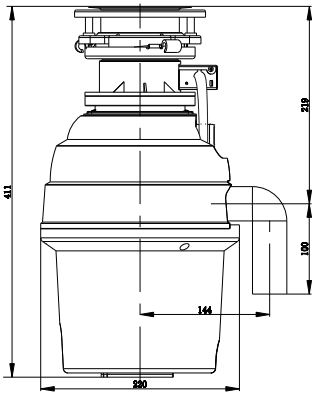

Deluxe

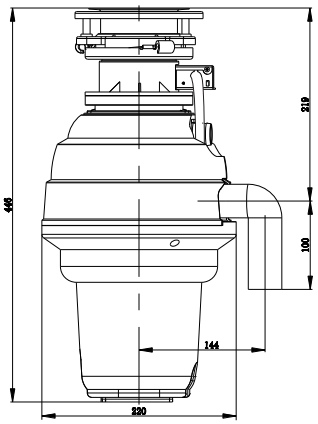

Premium